RESERVDELSKATALOG 2019–2020

ORIGINALDELAR FRÅN ÅLÖ

SKYDDA DIN PRODUKT

TRIMA® | Quicke®

FÖRSLAG OCH TIPS

Hitta reservdelar för produkterna Quicke eller Trima

FYRA PRODUKTGRUPPER:

1. Reservdelar för frontlastare finns i "Assert spare parts viewer". Navigera i produktmapparna till vänster och sök enligt modell. De första fem siffrorna i referensnumret som visas vid maskinsymbolen behövs (se FAQ).

2. Reservdelar för redskap finns i "Reservdelar på webben – Assert". Navigera i produktmapparna till vänster och sök efter modell. Du kan även göra en sökning efter referensnumret som visas vid maskinsymbolen.

3. Reservdelar till styrsystem finns i monteringsinstruktionerna i satsen som levererades till våra återförsäljare, eller i media-arkivet som används av Ålö och våra importörer. Reservdelar för joystick och ventiler finns i "Assert spare parts viewer". Navigera i produktmapparna till vänster och gör en sökning enligt styrsystemstyp (se FAQ). De flesta joysticks och ventiler har ett p/n stämplat på en etikett. Skriv in p/n i sökfältet i Assert (p/n visas även i monteringsanvisningarna).

4. Reservdelar till anfästningar finns i monteringsinstruktionerna i satsen som levereras till våra återförsäljare, eller i mediaarkivet som används av Ålö och våra importörer. Navigera i produktmapparna till vänster och gör en sökning enligt styrsystemstyp (se FAQ). De flesta joysticks och ventiler har ett p/n stämplat på en etikett. Skriv in p/n i sökfältet i Assert (p/n visas även i monteringsanvisningarna).

Kontakta Ålö eller din importör av Quicke eller Trima för support.

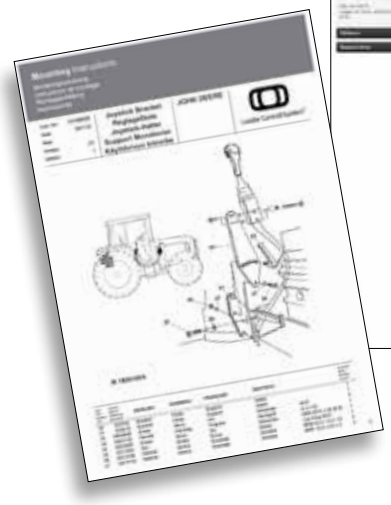

Tryckt

TVÅ OLIKA PLATSER

1. RESERVDELAR PÅ WEBBEN – ASSERT

www.quicke.nu eller www.trima.nu

2. MONTERINGSINSTRUKTIONER

För att få access till mediaarkivet, klickar du på "Sök bland manualer" som du hittar på vår hemsida (quicke.se). För att logga in använder du din personliga kod som du har fått av din försäljningsrepresentant.

www.quicke.se

Mediaarkivet

Original Parts by Alo

FAQ

JAG HAR EN Q46 LASTARE. VARFÖR ÄR DET OLIKA NUMMER, SOM 4613Q, 4614Q OSV. I ASSERT VIEWER-MAPPEN?
Det fyrsiffriga numret, t.ex. 4614Q, är de första siffrorna i lastarens ordernummer och kallas även referensnumret. Detta nummer visas även på plattan med tillverkningsnummer som är placerad på lastarmens vänstra sida. Skillnaden är cylindertypen och bredden på lastare och lagerlåda.

VILKET STYRSYSTEM HAR JAG?
Mekaniskt kontrollerad lastarventil som styrs med manöverkabel. Vi har ändrat konstruktionen under årens lopp. De vanligaste är Ergodrive "Blue top", Ergodrive "Grey top", Ergodrive "Black top" och Ergodrive "LCS". Färgen hänvisar till övre locket på joystick.

Elektroniskt kontrollerad lastarventil som styrs av en elektronisk signal. Electrodrive LCS och Easydrive LCS infördes år 2010 och deras tumstyrda joystick är unik. Skillnaden är att Easydrive har färre funktioner. Electrodrive CDC användes i frontlastaren Quicke och i Trima Plus-serien före 2010. ELC användes i frontlastaren Trima innan Plus-serien lanserades år 2005.

VARFÖR FINNS DET SÅ MÅNGA P/N FÖR JOYSTICKS?
För att få spårbarhet för vår hydraulsats, som tillhandahålls för en specifik traktor, visar vi den översta delen på en joystick inklusive manöverkabeln.
1+1 betyder utrustad med reglage för en 3:e funktion och Softdrive till/från.
2+1 betyder utrustad med reglage för en 3:e och 4:e funktion och Softdrive till/från.

HUR KAN JAG SE VILKEN ERGODRIVE JOYSTICK DET ÄR JAG HAR?
Knoppen har olika färger för att göra identifikationen enkel.
"Blue top" har en rektangulär joystickkåpa (65x55).
"Grey top" har kvadratisk joystickkåpa (65x65) och en annan spak och kulled 15 mm istället för 14 mm jämfört med "Blue top"
"Black top" är den samma som "Grey top" förutom färgen och dekalen.
"LCS" har en kvadratisk joystickkåpa (65x65) och kulled (15 mm) jämfört med "Grey top" och "Black top".

VARFÖR KAN JAG INTE HITTA ALL INFORMATION OM RESERVDELAR FÖR ANFÄSTNINGAR OCH HYDRAULSATSER I ASSERT VIEWER?
Joystick och ventildelar återfinns i Assert. Men andra delar, som slangar, fästen och anfästningsdelar, visas endast i våra monteringsinstruktioner. Kontakta Ålö eller din importör av Quickie eller Trima för support!

KAN JAG HITTA P/N PÅ DE ENSKILDA DELARNA?
De flesta reservdelar är märkta med p/n på den specifika delen.

EXEMPEL PÅ JOYSTICKS

Ergodrive, LCS

Ergodrive, Black top

Ergodrive Grey top

Ergodrive Blue top

Easydrive LCS

Electrodrive CDC

ELC

INNEHÅLL

Hitta reservdelar i "Assert"	2
FAQ	3
Q-companion	4-5
AKTUELLT OM RESERVDELAR	6
LoaderLight™	6
SoftDrive™	6
Selecto Fix™	6
RESERVDELAR	7-22
Joysticksdelar	7
Manöverkablar	8-10
Tappar	10-12
Bussningar	12
Låstappar för redskap	13
Underhålls-kit	14
Tätningssatser för cylindrar	15
Snabbkoppling	16
Lager	16
Plastdistans	17
Hållarsats	17
Gasfjäder	17
Plastskydd	18
Butikshylla	19
Ackumulatorer	20
Färg	20
Greppinnar	21
Knivar till Silocut	22
Låspinnar till pallgafflar	22
Krokar	22
Cylinderstopp	22
ORIGINALDELAR FRÅN ÅLÖ	23-24

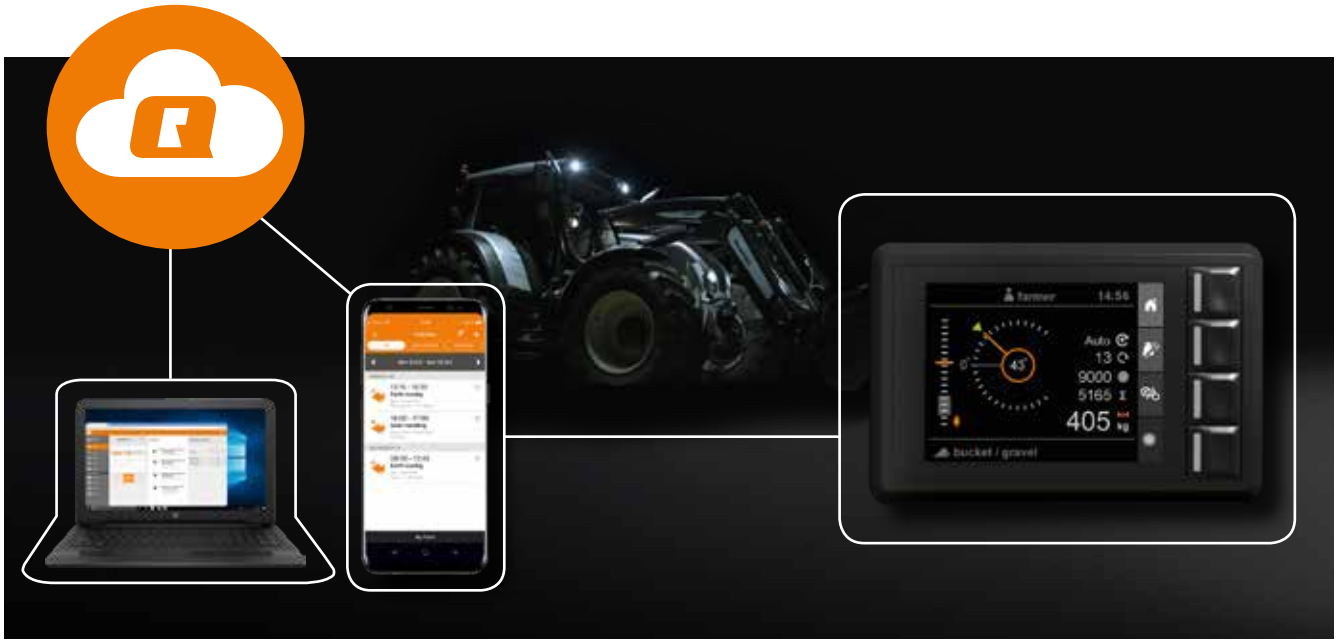

FRAMTIDEN ÄR HÄR. DEN HETER Q-COMPANION.

Q-companion® är ett utmärkt supportsystem för lastaren som erbjuder en ny assistans genom att kombinera övervakning av lastarens position, lastad vikt och underhållsstatus i en användarvänlig display. Vid slutet av arbetsdagen kan du exportera all data via Bluetooth®-teknologi, och kan sedan överblicka allt resultat på dator eller surfplatta. Q-companion® tar helt enkelt arbetet med lastaren in i den digitala tidsåldern och hjälper dig att arbeta smartare.

Q-companion finns nu även tillgänglig för premiumlastare producerade 2005-2017.

HUVUDFUNKTIONERNA

Övervakning av lastarposition. Q-companion gör att du kan övervaka din lastares position, vinkel och kvarstående lyftkapacitet från en display inuti traktorhytten. Ett hjälpmedel som ökar din precision och säkerhet.

Lastvägning. Q-companion beräknar och visar den lastade vikten under normalt lyft och håller reda på totalvikten. Du kan också ställa in en målvikt och exportera dina vägningsresultat när den är uppnådd. Låt Q-companion hålla reda på arbetet åt dig.

Smarta servicepåminnelser. Baserat på din faktiska användning av lastaren påminner Q-companion dig när det är dags att smörja och kontrollera skruvförband, vilket ger ännu längre livslängd och mer valuta för pengarna. Maximera din faktiska arbetstid med Q-companion.

Lättanvända Q-companion kan anslutas till alla lastare i Q-serien och stöder alla typer av traktorer och styrsystem. Och det är lätt att komma igång – följ bara steg-för-steg-anvisningarna på skärmen.

App och molntjänst. Ett exempel på ett av de senaste tillskotten för produkten är en ny molntjänst och en smartphone-app som gör att användaren kan hålla ännu bättre koll på hur lastaren används. Appen kan hämtas gratis och användarna kan därefter ladda upp sina vägningsresultat för enkel dataåtkomst och säker lagring – när som helst och oavsett var de befinner sig.

I framkant. Lantbruket förändras, och med Q-companion ligger du i framkant. Genom att integrera toppmodern sensorteknik i våra lastare har vi förberett den nya Q-serien för framtiden. Effektivitet är vår ledstjärna och vi garanterar att du kommer att kunna arbeta smartare om du kan se din lastares position, lastade vikt och underhållsstatus bara genom att kasta en blick på färgdisplayen.

Available on the iPhone App Store

ANDROID APP ON Google play

Artikelnummer: 60029447 passar till Quicke och Trima Q-serien från 2017 (kräver SoftDrive).

Artikelnummer: 60040200 passar till Quicke Dimension och Trima Plus serien från 2005 - 2017.

18°
Auto
0
0
0
-10 kg

AKTUELLT OM RESERVDELAR

LoaderLight™

LoaderLight lyser alltid upp området kring redskapen och följer lastarens rörelser. Belysningen består av 10 W Heavy Duty LED-lampor (2 x 1052 lumen), 12 V och 2 x 0,75 ampere, IP68. Kompatibel med alla övriga tillbehör förutom den 4:e funktionen och ESV-ventilen.

SERIENUMMER:
5048217 passar till serierna Quicke Dimension och Trima Plus fr.o.m. årsmodell 2005.
60024312 passar till Quicke and Trima Q Serie n från år 2017.

SoftDrive™ (lastdämpning)

Med SoftDrive (lastdämpning) kan du köra din traktor snabbare med bättre kontroll. Den skyddar dessutom din traktor genom att minska begränsningarna. Den ger en bekvämare körning. SoftDrive finns för hela lastarsortimentet.

SERIENUMMER:
5034241 passar till serierna Quicke, Trima Versa-X och 200 serien.
För andra lastarmodeller, kontakta din försäljare för rätt satsnummer.

Selecto Fix™

Med Selecto Fix får du ett ergonomiskt och effektivt verktyg som sparar värdefull tid. Om din frontlastare är utrustad med den 3:e eller 4:e funktionen, ger Selecto Fix en enkel, problemfri anslutning av redskapshydrauliken, även under tryck.

SERIENUMMER:
10550379 passar till Quicke och Trima tillverkade mellan 2002 och 2007 (till art.nr 7234199).
10550380 passar till Quicke Dimension och Trima Plus-serien fr.o.m. 2007 (från art.nr 7234199).
5221553 passar till Quicke och Trima Versa-X-serien.
10550180 används på redskapssidan i alla de ovanstående kombinationerna.

För korrekt reservdelsnummer för din Q-serie lastare,
kontakta din lokala återförsäljare.

RESERVDELAR

Den här katalogen innehåller endast ett urval reservdelar för våra produkter. För att få tillgång till ett komplett sortiment, besök vår ''spare parts viewer'' på våra hemsidor. www.quicke.nu eller www.trima.nu.

	ERGODRIVE				Loader Control System™		
	5020346	5020938	5020961	5021103	5021037	5021048	5021038
M12 5020373	●						
M18x1,5 4500352		●	●	●	●	●	●
ø 14 5020374	●						
ø 15 4500353		●	●	●	●	●	●
55 / 65 5020382	●						
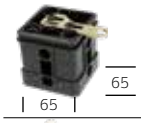 65 / 65 4500343		●	●	●			
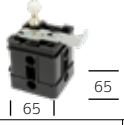 65 / 65 5021044					●	●	●
5024366 / 5024365	●	●	●		●	●	●
4500355 / 4500354		●	●		●	●	●
M12 5020387	●						

ELECTRODRIVE

4501087

Ersätter Easydrive 60006439 och Electrodrive 60006437

A 5103100

B 60004085

60004086

M10 L=150 5103058

M10 L=300 5103057

M10 L=350 5103083

MANÖVERKABLAR

Våra manöverkablar har väsentligt mindre invändigt glapp jämfört med liknande kablar, även i de längsta och mest komplexa kabeldragningar. Konstruktionen gör dem även smidiga att trycka in/dra ut. Detta ger enastående kontroll där det behövs i precisionsarbeten.

Quicke | TRIMA

Loader Control System™

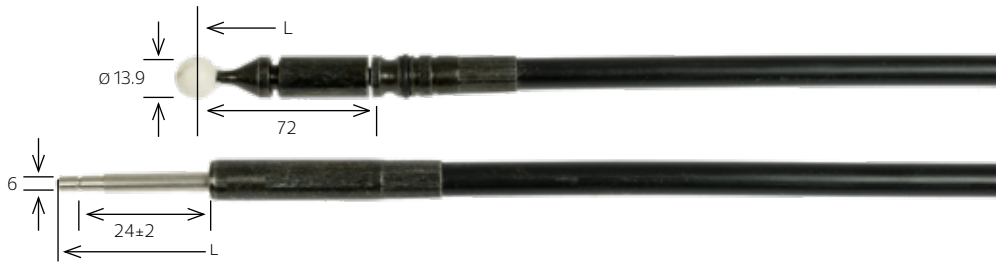

ART.NR	BESKRIVNING	LÄNGD	QUICKE	TRIMA	ÅR
5021026	Kabel	L=1200mm	●	●	2010-
5021027	Kabel	L=1400mm	●	●	2010-
5021028	Kabel	L=1600mm	●	●	2010-
5021029	Kabel	L=1800mm	●	●	2010-
5021030	Kabel	L=2000mm	●	●	2010-
5021031	Kabel	L=2200mm	●	●	2010-
5021032	Kabel	L=2400mm	●	●	2010-
5021033	Kabel	L=2600mm	●	●	2010-
5021034	Kabel	L=2800mm	●	●	2010-
5021035	Kabel	L=3000mm	●	●	2010-
5021036	Kabel	L=3200mm	●	●	2010-

Quicke | TRIMA

ART.NR	BESKRIVNING	LÄNGD	QUICKE	TRIMA	ÅR
5021130	Kabel	L=800mm	●	●	1992-
5021132	Kabel	L=1000mm	●	●	1992-
5020940	Kabel	L=1200mm (5020351)	●	●	1992-
5020941	Kabel	L=1400mm (5020352)	●	●	1992-
5020942	Kabel	L=1600mm (5020353)	●	●	1992-
5020943	Kabel	L=1800mm (5020354)	●	●	1992-
5020944	Kabel	L=2000mm (5020355)	●	●	1992-
5020945	Kabel	L=2200mm (5020356)	●	●	1992-
5020946	Kabel	L=2400mm (5020357)	●	●	1992-
5020947	Kabel	L=2600mm (5020358)	●	●	1992-
5020948	Kabel	L=2800mm (5020359)	●	●	1992-
5020949	Kabel	L=3000mm (5020360)	●	●	1992-
5020950	Kabel	L=3200mm (5020361)	●	●	1992-

Quicke ● Trima ●

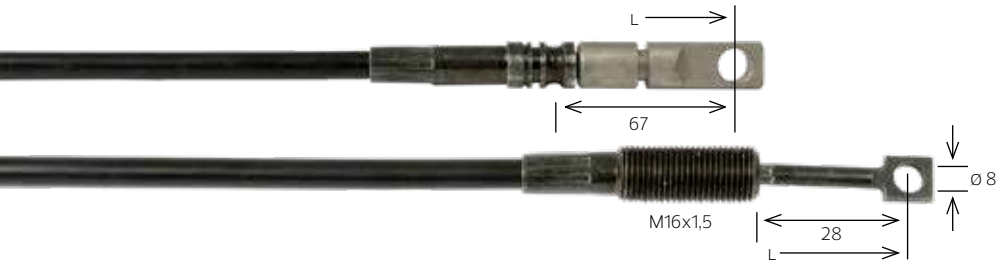

TRIMA

ART.NR	BESKRIVNING	LÄNGD	QUICKE	TRIMA	ÅR
20729820	Kabel	L=1200mm		●	1980–2000
20729821	Kabel	L=1400mm		●	1980–2000
20729822	Kabel	L=1600mm		●	1980–2000
20729823	Kabel	L=1800mm		●	1980–2000
20729824	Kabel	L=2000mm		●	1980–2000
20729825	Kabel	L=2200mm		●	1980–2000
20729826	Kabel	L=2400mm		●	1980–2000
20729827	Kabel	L=2600mm		●	1980–2000
20729828	Kabel	L=2800mm		●	1980–2000

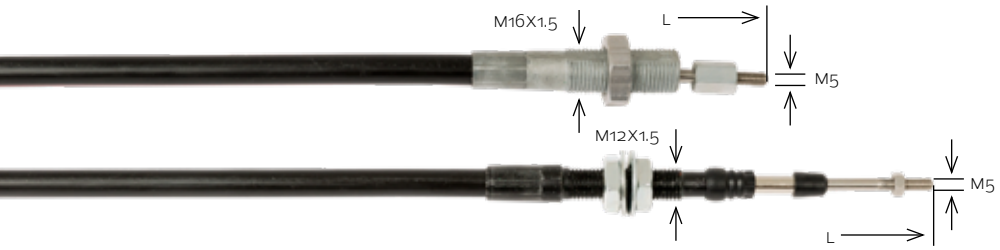

Quicke

ART.NR	BESKRIVNING	LÄNGD	QUICKE	TRIMA	ÅR
5020312	Kabel	L=500mm	●		1980–1992
5020316	Kabel	L=700mm	●		1980–1992
5020320	Kabel	L=1000mm	●		1980–1992
5020313	Kabel	L=1200mm	●		1980–1992
5020321	Kabel	L=1450mm N/A	●		1980–1992
5020311	Kabel	L=1600mm	●		1980–1992
5020317	Kabel	L=2000mm	●		1980–1992
5020314	Kabel	L=2400mm	●		1980–1992
5020318	Kabel	L=3150mm	●		1980–1992
5020319	Kabel	L=3350mm	●		1980–1992

Quicke

ART.NR	BESKRIVNING	LÄNGD	QUICKE	TRIMA	ÅR
521087	Kabel	L=1500mm	●		-1980
521088	Kabel	L=2000mm	●		-1980

Quicke ● Trima ●

Quicke

ART.NR	BESKRIVNING	LÄNGD	QUICKE	TRIMA	ÅR
5020302	Kabel	L=800mm	●		-1980
5020304	Kabel	L=1200mm	●		-1980

TRIMA

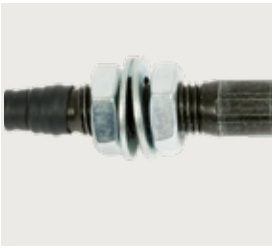

ART.NR	BESKRIVNING	LÄNGD	QUICKE	TRIMA	ÅR
20729802	Kabel	L=600mm		●	-1980
20729806	Kabel	L=650mm N/A		●	Ersatt av 20729801
20729801	Kabel	L=700mm		●	-1980
20729803	Kabel	L=750mm N/A		●	Ersatt av 20729800
20729800	Kabel	L=800mm		●	-1980
20729804	Kabel	L=1000mm		●	-1980
20729812	Kabel	L=1100mm		●	-1980
20729805	Kabel	L=1200mm		●	-1980
20729813	Kabel	L=1400mm		●	-1980
20729807	Kabel	L=1600mm		●	-1980
20729808	Kabel	L=1800mm		●	-1980
20729809	Kabel	L=2000mm		●	-1980
20729810	Kabel	L=2200mm		●	-1980
20729811	Kabel	L=2400mm		●	-1980

TAPPAR

Vårt unika tapplås reducerar spel och hållersmörjfettet på plats. Byt ut tappar som är skadade, för att undvika följdskador på lastaren eller traktorn!

Quicke ● Trima ●

A LEDTAPPAR FÖR LASTARE

ARTIKELNR	ARTIKELBESKR.	ØD	L	OBS
60018046	Ledtapp	30	127	Ersätter 9020034
60018053	Ledtapp	35	127	Ersätter 9020035
60018062	Ledtapp	40	127	Ersätter 9020036
60018047	Ledtapp	30	96	Ersätter 9020037
60018058	Ledtapp	35	96	Ersätter 9020038
60018050	Ledtapp	30	84	Ersätter 9020039
60018059	Ledtapp	35	84	Ersätter 9020040
60019828	Ledtapp	40	147	Ersätter 9020061
9020100	Ledtapp	30	122	Versa X, 200 Serien
9020105	Ledtapp	30	113	100 Serien
60003247	Ledtapp	35	127	Till Q-serien med alternativ rotationsstopp.
60003248	Ledtapp	40	127	Till Q-serien med alternativ rotationsstopp.

B LEDTAPPAR FÖR REDSKAP

ARTIKELNR	ARTIKELBESKR.	ØD	L	OBS
9020034	Ledtapp	30	127	Topgrip
9020039	Ledtapp	30	84	Topgrip
9020043	Ledtapp	30	105	Maxi Grapple
9020046	Ledtapp	30	129	Maxi Grapple
9020047	Ledtapp	30	151	Multibenne, Silograb, Maxi Grapple
9020048	Ledtapp	30	125	Multibenne, Silograb
9020063	Ledtapp	35	179	Powergrab, Silocut SE
9020093	Ledtapp	35	188	Silocut SE
9020107	Ledtapp	35	116	Powergrab, Silocut SE
9020110	Ledtapp	30	105	Topgrip
9020124	Ledtapp	40	190	Silocut SG
9020126	Ledtapp	40	171	Silocut SG

LEDTAPPAR FÖR LASTARE QUICKE 700- OCH 900-SERIEN

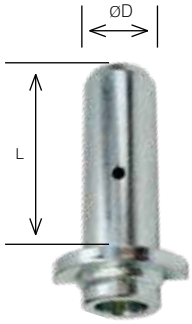

ARTIKELNR	ARTIKELBESKR.	ØD	L	OBS
1116922	Ledtapp	30	110	
1116923	Ledtapp	30	84	
1116926	Ledtapp	40	138	
1116927	Ledtapp	40	121	
1116928	Ledtapp	30	131	
1116930	Ledtapp	30	96	Ersätter 1116921, 1116441
1116932	Ledtapp	30	119	
1116933	Ledtapp	35	133	Ersätter 1116939
1116934	Ledtapp	35	166	
1116935	Ledtapp	35	132	
1116937	Ledtapp	35	144	
1116938	Ledtapp	35	96	
1116941	Ledtapp	35	119	Ersätter 1116940
1116943	Ledtapp	35	107	Ersätter 1116942
1116944	Ledtapp	40	118	
1116945	Ledtapp	40	107	
1116946	Ledtapp	30	122	
1116962	Ledtapp	35	101	Ersätter 1116936
1116963	Ledtapp	35	123	
1116964	Ledtapp	35	92	
1116981	Ledtapp	40	101	

LEDTAPPAR FÖR LASTARE TIDIGARE TRIMA-SERIER 2.XX, 3.XX, 4.XX , 5.XX, 6.XX, 7.XX

ARTIKELNR	ARTIKELBESKR.	ØD	L	OBS
20525072	Ledtapp	35	83	
20525076	Ledtapp	35	95	
20525080	Ledtapp	35	118	
20525390	Ledtapp	35	103	

LEDTAPPAR FÖR REDSKAP

	ARTIKELNR	ARTIKELBESKR.	ØD	L	OBS
	1116307	Ledtapp	30	211	Flexibal
	1116435	Ledtapp	30	118	Flexibal
	1116485	Ledtapp	40	175	Unigrip
	1116656	Ledtapp	30	107	Quadrogrip
	1116701	Ledtapp	35	193	Flexigrip
	1116806	Ledtapp	30	175	Unigrip
	1116923	Ledtapp	30	84	Quadrogrip
	11260558	Ledtapp	30	84	Quadrogrip
	11260561	Ledtapp	30	129	Quadrogrip

OBS! Vid byte av ledtapp ska även följande delar ersättas för att behålla full funktionalitet!

	ARTIKELNR	ARTIKELBESKR.
	5215121-1	Smörjnippelkåpa, svart
	60008692	Smörjnippelkåpa
	60107382	Smörjnippelkåpa
	5215131	Låskåpa
	5050608	Skruv (Ersätter 5004917)
De 3 artiklarna nedan ersätts av 5215131 och 5004917.		
	5022089	Gummiring
	142893	Låsbricka
	5002076	Låsskruv

BUSSNINGAR

För att undvika onormalt slitage är det viktigt att bussningar samverkar med tappen. Dessa bussningar säkerställer den bästa funktionen tillsammans med våra galvaniserade ledtappar.

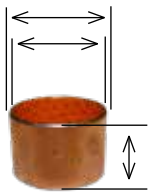

ARTIKELNR	ARTIKELBESKR.	ØD	Ød	L	OBS
5018513	Bussning	44	40	20	Används på frontlastare och redskap
5018514	Bussning	39	35	20	Används på frontlastare och redskap
5018515	Bussning	34	30	20	Används på frontlastare och redskap
5018517	Bussning	39	35	30	Används på frontlastare och redskap
5018904	Bussning	44	40	30	Används på frontlastare och redskap
60004007	Bussning	50	45	30	Används på frontlastare och redskap

LÅSTAPPAR FÖR REDSKAP

Låstappar för redskapsfästen:

QUICKE DIMENSION | TRIMA PLUS SERIE

Euro

Euro/Typ 3

Euro/SMS

Euro/MX

Euro/FX

Valtra (Small BM)

Euro/HD

Big BM

Q-SERIEN

Euro

Euro/SMS

VERSA-X | 200 SERIE

Euro

Euro/SMS

	ARTIKELNR	ARTIKELBESKR.	ØD	L TOT	TYP	QUICKE DIMENSION, TRIMA PLUS SERIE	VERSA X, 200 SERIE
	5219044	Låspinne	20	154	(8) Euro	●	
	5219125	Låspinne	20	215	(8+5) Euro/SMS	●	
	5219330	Låspinne	20	226	(8+3) Euro/Type 3	●	
	5219075	Låspinne	50	315	(9) Big BM	●	
	5219230	Låspinne	30	295	(6) Valtra L	●	
	5219231	Låspinne	30	295	(6) Valtra R	●	
	5220381	Låspinne	28	213	(8+2) Euro/MX	●	
	5220658	Låspinne	20	252	(8+4) Euro/FX	●	
	5220564	Låspinne	35	152	(8+7) Euro/Alo HD	●	
	5221594-*	Låspinne	N/A	N/A	(8) Euro		●
	5221443-*	Låspinne	N/A	N/A	(8+5) Euro/SMS		●

* Suffix 1 är svart, 7 är grå. Andra färger är tillval.

UNDERHÅLLS-KIT

Ett förebyggande underhåll, t.ex. byte av bussningar, minskar spel som ger buller och komplicerar precisionsarbetet. Det skyddar även tapparna och på lång sikt förlängs lastarens livslängd.

BUSSNINGS- OCH TAPPSATSER, QUICKE DIMENSION OCH TRIMA PLUS-SERIEN:

ARTIKELNR	ARTIKELBESKR.	PASSAR TILL: Quicke	TRIMA
5018911	Bussningssats	Q20 – Q50, Q21 – Q51	+1.0 – +4.0, T+1.1 – +4.1
5018912	Bussningssats	Q60, Q61	+5.0, +5.1
5018913	Bussningssats	Q25 – Q55, Q26 – Q58	+1,0P – +4.0P, +1,1P – +4.3P
5018914	Bussningssats	Q65 – Q85, Q66 – Q98	+5,0P – +8.0P, +5,1P – +8.3P
60021062*	Tappsats	Q20 – Q50, Q21 – Q51	+1.0 – +4.0, T+1.1 – +4.1
60021064*	Tappsats	Q60, Q61	+5.0, +5.1
60021065*	Tappsats	Q25 – Q55, Q26 – Q58	+1,0P – +4.0P, +1,1P – +4.3P
60021066*	Tappsats	Q65, Q66 – Q68	+5.0P, +5.1P – +5.3P
60022287*	Tappsats	Q75 – Q85, Q76 – Q98	+6.0P – +8.0P, +6.1P – +8.3P

* Tappar för redskapsfäste passar inte till typen Euro/SMS och EURO/Valtra. Komplettera med sats 60021067

BUSSNINGS- OCH TAPPSATSER QUICKE 700- OCH 900-SERIER

ARTIKELNR	ARTIKELBESKR.	PASSAR TILL:
4500012	Bussningssats	Q710-Q760US
4500013	Bussningssats	Q755UM, Q770US
4500014	Bussningssats	Q770UM
4500015	Bussningssats	Q910-Q950US, Q950UM, Q1050DM
4500016	Bussningssats	Q960-Q970US, Q960-Q970UM, 1060DM, 1070DM
4500017	Bussningssats	Q980-Q985US, Q980-Q905UM, 1080DM, 1085DM
4500018	Bussningssats	Q990
4500050	Bussning- och tappsats	Q710US, Q720US, Q730US , Q740US, Q750US, Q760US
4500051	Bussning- och tappsats	Q960UM, Q970UM
4500052	Bussning- och tappsats	Q910US, Q920US, Q930US, Q940US, Q950US, Q950UM
4500053	Bussning- och tappsats	Q980UM, Q985UM

WEO UNDERHÅLLS-KIT

Dessa delar kan användas för slangreparation med WEO-delar.

ARTIKELNR	ARTIKELBESKR.	PASSAR TILL:
4500379	WEO 1/4"-1/4" slang	Quicke Dimension- och Trima Plus- serier
4500380	WEO 3/8"-3/8" slang	Quicke Dimension- och Trima Plus -serier
4500381	WEO 1/2"-1/2" slang	Quicke Dimension- och Trima Plus -serier
4500382	WEO 1/2"-3/8" slang	Quicke Dimension- och Trima Plus -serier

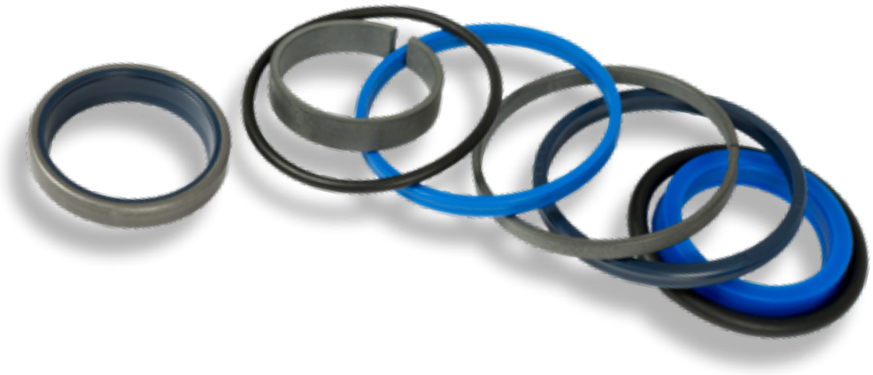

TÄTNINGSSATSER TILL CYLINDRAR

1. För att hitta rätt tätningssats till dina cylindrar, besök www.quicke.se/parts och följ dessa steg.

2. Leta rätt på cylinderns artikelnummer. Artikelnumret ska finnas på cylindern.

3. Skriv in cylinderns artikelnummer i sökfältet.

4. Klicka på boxen för den artikel du sökt på. Cylindern visas i sprängskiss med tillhörande reservdelslista. Position 8 visar tätningssatsen för den här cylindern.

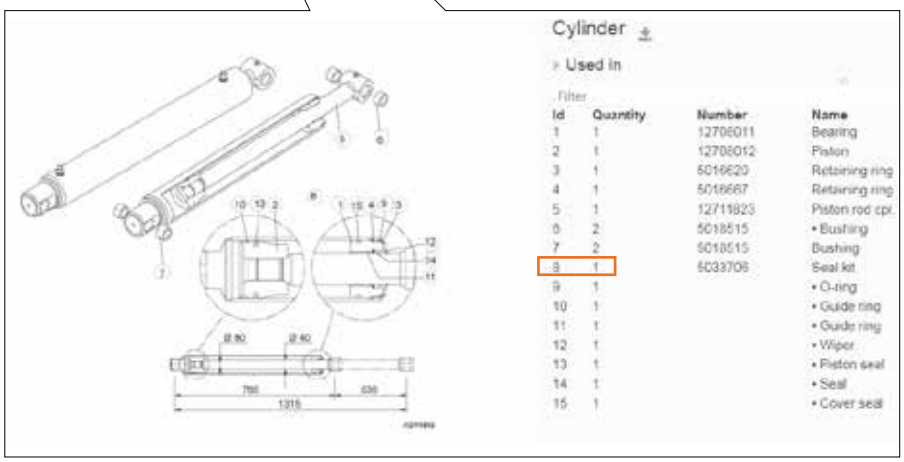

SNABB-KOPPLINGAR

Kopplingarna nedan utgör ett litet urval. Om du inte hittar de reservdelar som behövs i katalogen, besök vår Spare part viewer på våra hemsidor www.quicke.nu eller www.trima.nu.

	ARTIKELNR	ARTIKELBESKR.	OBS
	5044949	Multicoupler Mc-4	Om du har individuella snabbkopplingar 5044976 och vill byta till MC4 måste du beställa sats 5220530 MC4
	5044968	Snabbkoppling Mc4/Mc2	Passat till 5044949
	5044127	Snabbkoppling 1/2(F)	ISO A ½"
	5044130	Dammkåpa för 1/2-koppling, hona	Passar till 5044127
	5044976	Quick Coupling 3/8 Flat Face Female	Flat face introduceras med LCS
	4500294 (ersätter 5044956)	Snabbkoppling 3/8 Flat Face, hane	Vid lastarventil (LCS)
	4500293 (ersätter 5040100)	Sealing Kit (For one coupling)	Passar 5044956 och eller 4500294
	9031324	Plugin-adapter 3/8	Compact-ventil
	9031325	Plugin-adapter 1/2"	Compact-ventil
	5044131	Snabbkoppling R 1/2	Vid lastarventil (LCS)
	5044128	Snabbkoppling 1/2 (hane)	På slangsats
	5044915	Snabbkoppling 1/2 hane	½" för 3:e och 4:e
	5044940	Snabbkoppling 3/8 hane	3/8" för 3:e och 4:e

LAGER Lager för gamla Trima-serien.

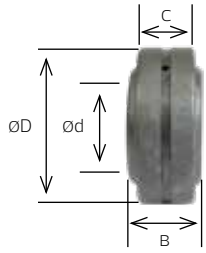

ARTIKELNR	ARTIKELBESKR.	D	d	B	C	PASSAR TILL
20732000	Lager	62	40	28	22	Äldre Trima Serie
20732001	Lager	42	25	20	16	ÄldreTrima Serie
20732007	Lager	62	35	35	22	Äldre Trima Serie
20732116	Lager	47	30	22	18	Äldre Trima Serie
5018901	Lager	55	35	25	20	Ersätter 20732003

PLASTDISTANS

Används för den tidigare Trima-serien

ARTIKELNR	ARTIKELBESKR.	DI	DY	D	L	OBS
20525044	Distansring	47	55	60	18	Tidigare Trima-serie
20525045	Distansring	47	55	60	23	Tidigare Trima-serie

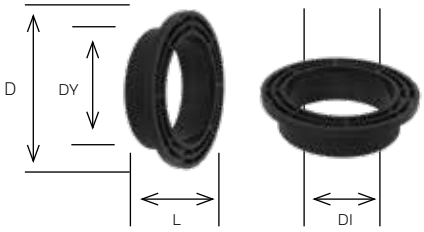

HÅLLARSATS

Kit för hållare till nivåindikator Fyra versioner beroende på cylinderrörets storlek.

ARTIKELNR	ARTIKELBESKR.	Ø (MM)
5215208	Sats för hållare till nivåindikator	60, 70, 80, 85
5215209	Sats för hållare till nivåindikator	70, 80, 90, 95
5215210	Sats för hållare till nivåindikator	90, 100, 110
5221188	Sats för hållare till nivåindikator	65, 75, 85, 90

GASFJÄDER

Gasfjäder för redskapsfästen.

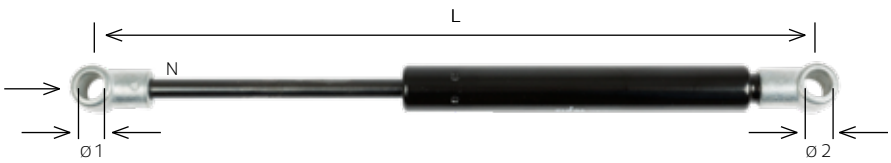

ARTIKELNR	ARTIKELBESKR.	L max	L min	N	Ø1	Ø2
5020621	Gasfjäder	485	285	300	12	12
5020624	Gasfjäder	485	285	200	12	12
5020626	Gasfjäder	270	173	200	11	11
5020627	Gasfjäder	385	260	200	11	11
5020628	Gasfjäder	282	185	200	10,2	10,2

PLASTSKYDD

Plastskydd till Quicke Dimension- och Trima Plus-serier

ARTIKELNR.	ARTIKELBESKR.	QUICKE	TRIMA
5215191	Tvärbalksskydd, storlek 1	2x-4x	1.x-3.x
5215192	Tvärbalksskydd, storlek 2	5x-6x	4.x-5.x
5215193	Tvärbalksskydd, storlek 3	7x-9x	6.x-8.x
11135040	Quicke-dekal – tvärbalksskydd	●	
11135055	Trima-dekal - Tvärbalksskydd		●
5220601	Slangklämma vänster	US, DS och DM	US, DS och DM
5220603	Slangklämma höger	US, DS och DM	US, DS och DM
5215063	Slangklämma vänster	DL och DXL	DL och DXL
5215064	Slangklämma höger	DL och DXL	DL och DXL
5215021	Ventilkåpa	Alla modeller	Alla modeller
11135041	Quicke-dekal - Ventilkåpa	●	
11135056	Trima-dekal – ventilkåpa		●
5215121-1	Smörjnippelkåpa, svart	Alla modeller	Alla modeller

Tvärbalksskydd

Smörjnippelkåpa, svart

Slangklämma

Ventilkåpa

Trima-dekal - Tvärbalksskydd

Quicke-dekal - Ventilkåpa

PLASTSKYDD

Plastskydd till Quicke Dimension- och Trima Plus-serier

ARTIKELNR.	ARTIKELBESKR.	QUICKE	TRIMA
60038006*	Tvärbalksskydd, Höger	Q Serien 30-50	Q Serien 30-50
60038007*	Tvärbalksskydd, Vänster	Q Serien 30-50	Q Serien 30-50
60038008*	Tvärbalksskydd, Höger	Q Serien 60-80	Q Serien 60-80
60038009*	Tvärbalksskydd, Vänster	Q Serien 60-80	Q Serien 60-80
60104335	Sidokåpa, Höger	DM	DM
60104343	Sidokåpa, Vänster	DM	DM
60025103	Sidokåpa, Höger	DL	DL
60023102	Sidokåpa, Vänster	DL	DL
60011240	Sidokåpa, Höger	DXL	DXL
60011241	Sidokåpa, Vänster	DXL	DXL
60104341	Ventilkåpa	Alla modeller	Alla modeller
60016662	Quicke-dekal - Ventilkåpa, A	●	
60107928	Trima-dekal – ventilkåpa, B		●
60008692	Smörjnippelkåpa	Alla modeller	Alla modeller
60107382	Smörjnippelkåpa	Alla modeller	Alla modeller
60019418	Täckkåpa, STD	Alla modeller	Alla modeller
60019419	Täckkåpa, LT3D	Alla modeller	Alla modeller

* Förklaring:
60038006 ersätter 60107456
60038007 ersätter60107457
60038008 ersätter 60107458
60038009 ersätter 60107459

Täckkåpa

Tvärbalksskydd, Höger

Tvärbalksskydd, Vänster

Sidokåpa, höger

Sidokåpa, vänster

Ventilkåpa

Smörjnippelkåpa

BUTIKSHYLLA

Presentera dom viktigaste eftermarknadsdelarna i butiken.
Vi tillhandahåller butikshylla med tillhörande varumärkesdekaler.
Kontakta vår säljansvariga för mer information.

ACKUMULATORER

Med lastdämpning kan du köra din traktor snabbare utan att förlora kontrollen. För optimala prestanda och bästa komfort måste ackumulatorerna bytas om förladdningstrycket har sjunkit pga normal gaspermabilitet eller skadats av annan orsak.

	ARTIKELNR	ARTIKELBESKR.	TRYCKINSTÄLLNING (BAR)	VOLYM (LITER)
	5033773	Ackumulator 0,5 l – 15 bar R1/2"	22	0,5
	5034102*	Ackumulator 0,5 l – 22 bar R1/2"	15	0,5
	5045140	Ackumulator Lcs 0.5l 15 Bar	20	0,5
	5045141	Ackumulator 0,5 l – 20 bar R1/2"	20	1,0
	60011611	Ackumulator 1,0 l – 20 bar R1/2"	28	0,5
	5013853	Tätningsbricka Gbr 1/2		
	5215011**	Ackumulatorfäste, storlek 1 (S)		
	5215012**	Ackumulatorfäste, storlek 2 (M)		
	5215013**	Ackumulatorfäste, storlek 3 (L)		

**Plastfästet har tre olika storlekar beroende hos diametern hos tvärröret vid lastaren.

*Ersätter 5033772

FÄRG

Bättringsfärg i olika märkesfärger.
Sprayburk och 1 liter färg

COLOUR	ARTIKEL-NUMMER	SUFFIX	SPRAY	BURK
Grey texture	4500107	-7	●	
	4500115	-7		●
Anm: QD serien och Valtra				
Alo Black	4500314	-1	●	
	4500315	-1		●
Anm: Trima anfästningar och redskap -2013				
Black texture	4500895	-17	●	
	4500893	-17		●
Anm: Q-serien och redskap -2013				
Silver	4500204	-10	●	
	4500203	-10		
Anm: Silver P-rod				
Alo Terracotta	4500988	-27	●	
	4500989	-27		●
Alo Ochra	4500990	-28	●	
	4500991	-28		●
Orange	4500305	-22	●	
	4500306	-22		●
Note: Skärstål/Silocut knivar -2017				

FÄRG	ARTIKEL-NUMMER	SUFFIX	SPRAY	BURK
MF Red	4500110	-2	●	
	4500120	-2		●
Anm: ersatt från s/n 7281677 (-2009)				
	4500462	-19	●	
	4500461	-19		●
Anm: används från s/n 7281677 (2009-)				
Challenger Yellow	4500111	-4	●	
	4500122	-4		●
McCormick Red	4500112	-6	●	
	4500118	-6		●
Kubota Orange	4500113	-3	●	
	4500119	-3		●
Fendt Green	4500114	-5	●	
	4500121	-5		●
AGCO Orange	4500234	-16	●	
	4500316	-16		●

FÄRG	ARTIKEL-NUMMER	SUFFIX	SPRAY	BURK
AGCO/MF Grey	4500902	-18	●	
Anm: Anfästningar och ventiler				●
New Holland Blue	4500235	-11	●	
	4500317	-11		●
Case IH Red	4500236	-13	●	
	4500318	-13		●
John Deere Green	4500435	-12	●	
	4500434	-12		●
Zetor Red	4500900	-25	●	
	4500901	-25		●
Deutz Green	60005864	-15	●	
	60006275	-15		●
Quicke Black/Gray	5046006	-8	●	
Quicke Black/Gray	4046105	-8		●
Anm: 700/900-serien				

● 0,4L Spray ● 1L Burk

GREPPINNAR

Med vårt sortiment av grepppinnar kan vi garantera att pinnen kommer att passa perfekt på redskapet. Alla greppinnar har optimal styrka och slitagebeständighet.

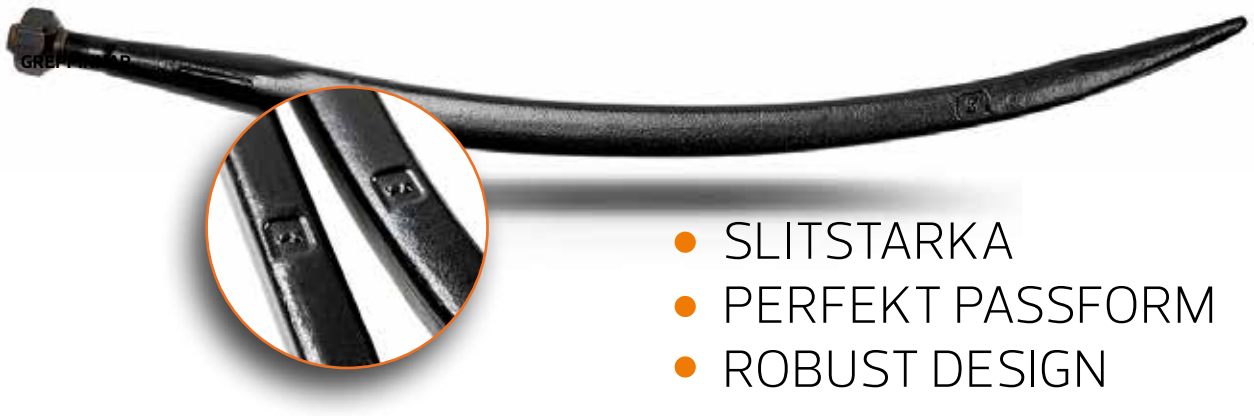

- SLITSTARKA
- PERFEKT PASSFORM
- ROBUST DESIGN

	ARTIKELNR	ARTIKELBESKR.	LÄNGD	GÄNGA	PASSAR TILL
	5068114-17 repl. 5068003-17	Pinne Conus 2, rak	820	M30x2	Bale Fork, Bale Fork Mk 1, Silocut SE, Silocut SG, Silocut, Silocut MG
	5068120-17 repl. 5068004-17	Pinne Conus 2, rak	1240	M30x2	Bale Fork, Bale Fork Mk 1, Square Bale Fork, Bale Spike, Flexibal, Silopush, Silopush HX, Manure Fork XL
	5068006-17	Pinne Conus 1, rak	680	M20x1,5	Multi Bale, Silograb MK2
	5068010-17	Pinne Conus 2, rak	985	M30x2	Multi Bale, Universal Fork, Silopush, Silograb XL, Silocut XL
	5068015-1	Pinne Conus 1, cranked	820	M24x2	Silocut, Silocut MG
	5068017	Pinne, rak	940	M22x1,5	DB 4000
	5068018	Pinne, böjd	680	-	Multibenne MB
	5068109-17 repl. 5068101-17	Pinne Conus 1, rak	810	M20x1,5	RSB 1200, Bale Spike, Manure Fork, Silograb, Silograb (-2010)
	5068112-17 repl. 5068102-17	Pinne Conus 1, böjd	680	M20x1,5	Multibenne, Silograb, Silograb (-2010), Multigrab, Silograb MK2 (tine repl. 5068008), Multibenne XL, Silograb XL
	5068117-17 repl. 5068107-17	Pinne Conus 3, rak	820	M33x2	Silocut SG
	1220103	Pinne, böjd	460	-	DB 2115, DB 2050, DB 2160, DB 2120, DB 3250

SKÄRKNIVAR TILL SILOCUT

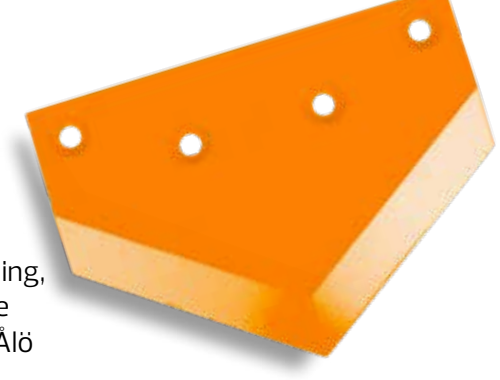

Vassa skärknivar är nyckeln till hög effektivitet vid arbete med ensilage. Med en ren snittyta förhindras lufttillförsel och värmebildning, vilket kan vara avgörande för foderkvaliteten, samtidigt som mindre ensilage förbrukas genom att svinnet minskar. Därför introducerar Ålö nu härdade bultar på knivar, vilket förbättrar servicevänligheten.

ARTIKELNR	11262627	11262628	11262629	60014466	5050610
ARTIKELBESKR.	Hörnkniv vänster	Hörnkniv höger	Mittkniv	Silocut SG 175	Skruv Mf6s 12x20 8.8
PASSAR TILL	Silocut SG (2014-08 -)	Silocut SG (2014-08 -)	Silocut SG (2014-08 -)	Silocut SG 175	Silocut SG (2014-08 -)

Obs! För ersättningsknivar till tidigare modeller av Silocut, besök vår Spare part viewer på våra hemsidor. www.quicke.nu eller www.trima.nu

LÅSPINNAR TILL PALLGAFFLAR

ARTIKELNR	ARTIKELBESKR.	ARTIKELNR	ARTIKELBESKR.	OBS
11262357	Låspinne	11260629	Fjäderlåssats till pallgaffel	Ersätter dessa fyra artiklar 841132, 1101017, 501303 och 5016106 with 11260629

KROKAR Svetsbara krokar. Euro, Type 3 och SMS

ARTIKELNR	ARTIKELBESKR.	ARTIKELNR	ARTIKELBESKR.	ARTIKELNR	ARTIKELBESKR.	ARTIKELNR	ARTIKELBESKR.
10830555Q	Euro svetsbara krokar	10830105	Alo type 3 svetsbara krokar	10830440	Trima SMS (5) svetsbara krokar	830567	Svetskroksats Euro

CYLINDERSTOPP

ARTIKELNR	ARTIKELBESKR.
4500930	Cylinderstoppskit

ORIGINALDELAR FRÅN ÅLÖ

SKYDDA DIN PRODUKT

Originaldelar är utvalda av samma personer som konstruerade och tillverkade din produkt och är därför alltid det bästa valet för garanterad passform och bästa kvalitet. Att välja originaldelar minskar risken för oplanerade stillestånd som kan leda till att du inte kan utfodra dina djur eller sköta andra viktiga arbetsuppgifter.

SPARA PENGAR

Konkurrensanalyser har visat att om du väljer originaldelar från Ålö så får du överlägsen kvalitet som minskar risken för stillestånd. Det är väldigt viktigt att materialegenskaper och dimensioner är optimerade för att olika delar ska fungera ihop.

Även små avvikelser kan leda till stora haverier som leder till höga kostnader. Mindre oplanerade servicearbeten under högsäsong och längre serviceintervaller leder till stora kostnadsbesparingar.

SNABBA LEVERANSER

För att säkerställa hög tillgänglighet har Ålö ett flertal distributionscentraler för reservdelar och ett välutvecklat distributionsnät runt om i världen.

VI HAR ALLTID RESERVDELAR NÄRA DIG ÄVEN NÄR DU ÄR LÅNGT BORTA

Vi har tillgängliga reservdelar för den största så väl som den minsta detaljen på redskapet. Och vi har dem dessutom nära dig. Vårt världsledande distributionsnätverk garanterar närhet, oavsett var du befinner dig.

Det enda du behöver göra är att kontakta din lokala återförsäljare.

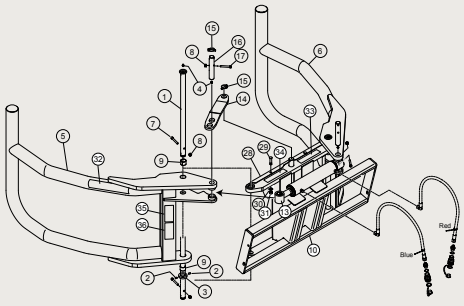

Original Parts by Alo

Quicke | TRIMA

Original Parts by Alo

Ålö AB
Brännland 300, SE-901 37 Umeå, Sweden
Tel: +46 (0)90 17 05 00
info@alo.se
www.alo.se

Version April 2019

CLIMATE COMPENSATED PAPER

Vissa av produkterna är inte tillgängliga på alla marknader. Arbete med frontlastare och tillhörande redskap innebär risker. Allvarliga skador på människor och material kan inträffa vid fel utfört arbete. Visa hänsyn mot din omgivning, använd sunt förnuft och följ lokala lagar och förordningar. Läs alltid noggrant igenom den medskickade bruksanvisningen. Använd endast originalreservdelar och tillbehör. Ålös produktprogram är under ständig utveckling. Vi förbehåller oss rätten att när som helst ändra specifikationer, priser och versioner utan någon skyldighet för vår del. ®, ™ Varumärken tillhörande Ålö AB.

Artikelnummer: 60005668 · SE4 · 1904 · Original Tryckeri